特點：

1. 風量壓力真空度範圍大
   口徑：50mm～500mm(2"～20")
   風量：0.4～490M³/min(14～17300CFM)
   壓力：
   一段TLC型可達 6000mm Aq.(0.6kg/cm²)
   R型可達 10000mm Aq.(1kg/cm²)
   二段TR型可達 20000mm Aq.(2kg/cm²)
   真空度：
   一段可達 -5000mm Aq.(-400mm Hg.)
   二段可達 -8000mm Aq.(-600mm Hg.)
2. 排出氣體不含油污。
3. 電腦動平衡校正-低振動低噪音。
4. 風量穩定，壓力變化對風量之影響小。
5. 特殊葉輪設計，高效率省能源。
6. 構造簡單堅固，無故障。
7. 使用一級研磨齒輪，精度高、壽命長、低噪音。
8. 嚴格品質管理，標準化製品。

Features:

1. Capacity,PressureandVacuumrange
   Bore:50mm～500mm(2"～20")
   Capacity:0.4～490M³/min(14～17300CFM)
   Pressure:
   One-Stage TLC Stype 6000mm Aq.(0.6kg/cm²)
   R type 10000mm Aq.(1kg/cm²)
   TWO-Stage TR-type 20000mm Aq.(2kg/cm²)
   Vacuumrange:
   One-Stage -5000mm Aq.(-400mm Hg)
   Two-Stage -8000mm Aq.(-600mm Hg)
2. Delievers completely oil-free air.
3. Low oscillation and low noise by complete balancing.
4. Small change in capacity against change in pressure.
5. High efficiency due to special profile.
6. Simple structure, free from trouble.
7. Highest quality pilot & Accurate gear applied.
   Long life and low noise assured.
8. Standardized product with strict quality control.

TLC型本機

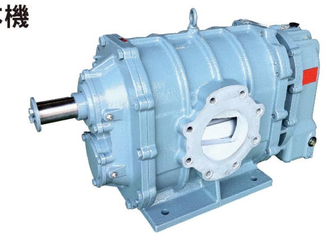

R型本機

TLC型組立

R型組立

TLC型 構造圖 **Structural Drawing**

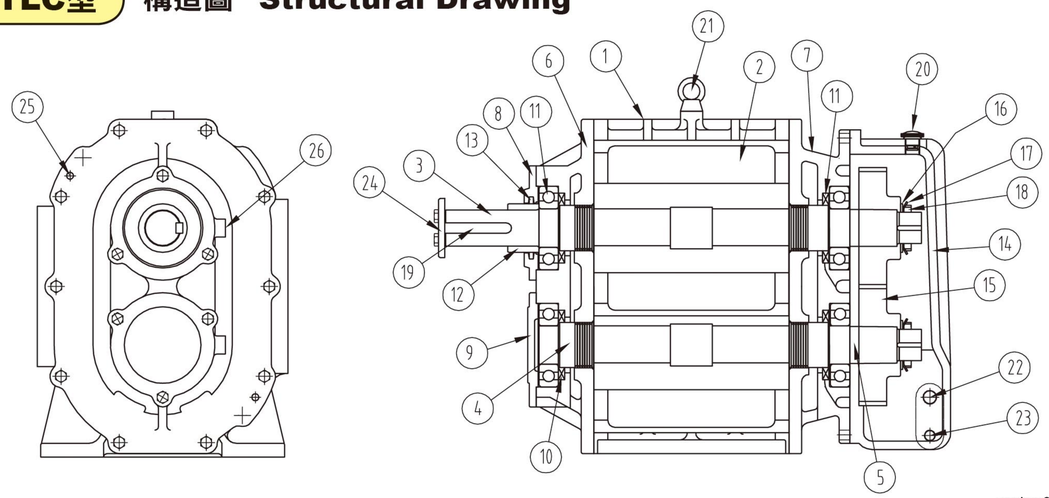

version 2025

Fu Tsu

FU-TSU

富資機械工業股份有限公司

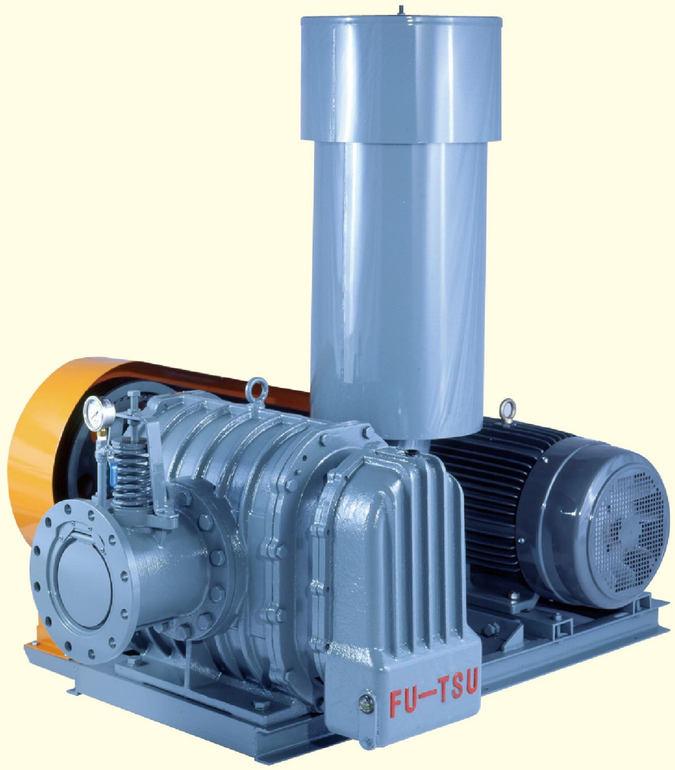

LOW NOISE
低 噪 音

TWO ROTOR ROTARY VACUUM PUMP

CERTIFIED ISO 9001 QUALITY SYSTEM

FU-TSU MACHINERY CO., LTD.

TLC型雙轉子魯氏鼓風機性能表

TLC Type Two Rotor Rotary Vacuum Pump Performance Table

Qs:Suction phase air volume (m^3/min) La:Required electric power (kw)

Model No.	Discharge Pressure	Suction Volume Qs (m^3/min) at each Discharge Pressure & Required power																						Discharge Pressure
		1000mmAq		1500mmAq		2000mmAq		2500mmAq		3000mmAq		3500mmAq		4000mmAq		4500mmAq		5000mmAq		5500mmAq		6000mmAq		
	R.P.M.	Qs	La	Qs	La	Qs	La	Qs	La	Qs	La	Qs	La	Qs	La	Qs	La	Qs	La	Qs	La	Qs	La	R.P.M.
TLC-2-50 Bore 50A JIS 10K	770	0.89	0.53	0.78	0.64	0.69	0.75	0.62	0.86	0.55	0.97	0.48	1.08	0.42	1.19									770
	900	1.11	0.57	1.00	0.70	0.91	0.83	0.84	0.95	0.77	1.08	0.70	1.21	0.64	1.34	0.58	1.47	0.52	1.59					900
	950	1.20	0.60	1.09	0.74	1.00	0.87	0.93	1.01	0.86	1.15	0.79	1.28	0.73	1.42	0.67	1.55	0.63	1.69	0.56	1.82			950
	1000	1.29	0.62	1.18	0.76	1.09	0.90	1.02	1.03	0.95	1.19	0.88	1.33	0.82	1.47	0.76	1.61	0.70	1.76	0.65	1.90			1000
	1080	1.43	0.66	1.32	0.81	1.23	0.97	1.16	1.12	1.09	1.28	1.02	1.43	0.96	1.58	0.90	1.74	0.84	1.89	0.79	2.05			1080
	1150	1.54	0.70	1.43	0.86	1.34	1.03	1.27	1.19	1.20	1.35	1.13	1.52	1.08	1.68	1.01	1.84	0.95	2.01	0.90	2.17	0.85	2.33	1150
	1300	1.81	0.76	1.70	0.95	1.61	1.13	1.54	1.32	1.47	1.50	1.40	1.69	1.34	1.88	1.28	2.09	1.22	2.23	1.17	2.43	1.12	2.63	1300
	1450	2.07	0.84	1.96	1.04	1.87	1.25	1.80	1.46	1.73	1.66	1.66	1.87	1.60	2.06	1.54	2.28	1.48	2.49	1.43	2.69	1.38	2.94	1450
	1620	2.37	0.91	2.26	1.15	2.17	1.38	2.10	1.61	2.03	1.84	1.96	2.07	1.90	2.30	1.84	2.53	1.78	2.76	1.73	2.99	1.67	3.28	1620
	1750	2.59	0.97	2.48	1.22	2.39	1.47	2.32	1.72	2.25	1.97	2.18	2.22	2.12	2.47	2.06	2.71	2.00	2.96	1.95	3.21	1.90	3.54	1750
TLC-2-65 Bore 65A JIS 10K	850	1.50	0.70	1.36	0.87	1.24	1.04	1.18	1.22	1.04	1.39	0.95	1.56	0.87	1.74	0.80	1.91	0.72	2.08					850
	900	1.62	0.74	1.48	0.92	1.36	1.10	1.25	1.29	1.16	1.47	1.07	1.65	0.99	1.84	0.92	2.02	0.84	2.20	0.78	2.38			900
	950	1.75	0.79	1.61	0.98	1.49	1.18	1.38	1.37	1.29	1.56	1.20	1.76	1.12	1.95	1.05	2.14	0.97	2.34	0.91	2.53			950
	1000	1.87	0.81	1.73	1.01	1.61	1.22	1.50	1.42	1.41	1.62	1.32	1.83	1.24	2.03	1.17	2.23	1.09	2.43	1.03	2.63			1000
	1080	2.07	0.87	1.93	1.09	1.81	1.31	1.70	1.53	1.61	1.75	1.52	1.97	1.44	2.19	1.37	2.41	1.30	2.63	1.23	2.85	1.16	3.01	1080
	1150	2.24	0.93	2.01	1.16	1.98	1.40	1.87	1.63	1.78	1.86	1.67	2.10	1.61	2.33	1.54	2.56	1.46	2.80	1.40	3.03	1.34	3.21	1150
	1300	2.62	1.02	2.48	1.29	2.36	1.55	2.25	1.81	2.16	2.08	2.07	2.34	1.99	2.61	1.92	2.88	1.84	3.14	1.78	3.46	1.71	3.63	1300
	1450	2.99	1.11	2.85	1.41	2.73	1.70	2.62	2.00	2.53	2.29	2.44	2.59	2.36	2.88	2.29	3.18	2.21	3.47	2.15	3.77	2.08	4.04	1450
	1620	3.42	1.21	3.28	1.54	3.16	1.87	3.05	2.20	2.96	2.53	2.87	2.86	2.79	3.19	2.72	3.52	2.64	3.85	2.58	4.18	2.51	4.52	1620
	1750	3.74	1.31	3.60	1.67	3.48	2.03	3.37	2.38	3.28	2.74	3.19	3.10	3.11	3.45	3.04	3.80	2.96	4.16	2.90	4.52	2.83	4.88	1750
TLC-2-80 Bore 80A JIS 10K	760	3.16	1.24	2.92	1.58	2.72	1.92	2.55	2.26	2.39	2.61	2.25	2.95	2.12	3.29	1.99	3.63	1.87	3.98	1.76	4.32			760
	810	3.43	1.30	3.19	1.67	2.99	2.03	2.82	2.39	2.66	2.76	2.52	3.12	2.39	3.49	2.26	3.85	2.14	4.21	2.03	4.57			810
	870	3.77	1.39	3.53	1.78	3.33	2.17	3.16	2.56	3.00	2.95	2.86	3.35	2.73	3.74	2.60	4.13	2.48	4.52	2.37	4.90	2.25	5.21	870
	920	4.04	1.46	3.80	1.88	3.60	2.29	3.43	2.70	3.27	3.12	3.13	3.53	3.00	3.95	2.87	4.36	2.75	4.77	2.67	5.19	2.53	5.51	920
	980	4.37	1.55	4.13	2.00	3.93	2.44	3.76	2.87	3.60	3.32	3.46	3.76	3.33	4.20	3.20	4.64	3.08	5.08	2.97	5.53	2.86	5.87	980
	1040	4.70	1.64	4.46	2.11	4.26	2.58	4.09	3.04	3.93	3.51	3.79	3.98	3.66	4.45	3.53	4.91	3.41	5.38	3.30	5.85	3.19	6.23	1040
	1170	5.42	1.79	5.18	2.31	4.98	2.84	4.81	3.37	4.65	3.89	4.51	4.42	4.38	4.95	4.25	5.48	4.13	6.00	4.02	6.53	3.91	7.01	1170
	1260	5.91	1.91	5.67	2.47	5.47	3.04	5.30	3.61	5.14	4.17	5.00	4.77	4.87	5.31	4.74	5.88	4.62	6.44	4.51	7.01	4.40	7.55	1260
	1350	6.41	2.04	6.17	2.65	5.97	3.26	5.80	3.86	5.64	4.47	5.50	5.08	5.37	5.69	5.24	6.29	5.12	6.90	5.01	7.51	4.90	8.09	1350
	1450	6.96	2.16	6.72	2.81	6.52	3.46	6.35	4.12	6.19	4.77	6.05	5.42	5.92	6.08	5.79	6.73	5.67	7.37	5.56	8.03	5.45	8.69	1450
	1620	7.90	2.41	7.66	3.14	7.46	3.87	7.29	4.60	7.13	5.33	6.99	6.06	6.86	6.79	6.68	7.52	6.47	8.23	6.37	8.97	6.25	9.71	1620
TLC-2-100 Bore 100A JIS 10K	760	4.42	1.49	4.12	1.96	3.86	2.43	3.64	2.90	3.44	3.37	3.25	3.85	3.08	4.32	2.92	4.79	2.76	5.26	2.62	5.73			760
	810	4.80	1.60	4.50	2.11	4.24	2.61	4.02	3.11	3.82	3.61	3.63	4.11	3.46	4.62	3.30	5.12	3.14	5.62	3.00	6.12	2.87	6.59	810
	870	5.25	1.73	4.95	2.27	4.69	2.81	4.47	3.34	4.27	3.88	4.08	4.42	3.91	4.96	3.75	5.50	3.59	6.03	3.45	6.57	3.32	7.08	870
	920	5.63	1.84	5.33	2.41	5.07	2.98	4.85	3.55	4.65	4.12	4.46	4.70	4.29	5.26	4.13	5.83	3.97	6.40	3.83	6.97	3.70	7.49	920
	980	6.08	1.96	5.78	2.57	5.52	3.18	5.30	3.78	5.10	4.39	4.91	4.99	4.74	5.60	4.58	6.21	4.42	6.81	4.28	7.42	4.16	7.98	980
	1040	6.54	2.09	6.24	2.73	5.98	3.38	5.76	4.02	5.56	4.66	5.37	5.31	5.20	5.95	5.04	6.60	4.88	7.24	4.74	7.88	4.61	8.46	1040
	1170	7.52	2.30	7.22	3.02	6.98	3.75	6.74	4.47	6.54	5.20	6.35	5.92	6.18	6.64	6.02	7.37	5.86	8.09	5.72	8.81	5.60	9.52	1170
	1260	8.21	2.46	7.91	3.24	7.65	4.02	7.43	4.80	7.23	5.58	7.04	6.36	6.87	7.14	6.71	7.93	6.55	8.70	6.41	9.48	6.28	10.25	1260
	1350	8.86	2.62	8.56	3.45	8.30	4.29	8.08	5.12	7.88	5.95	7.69	6.79	7.52	7.62	7.36	8.40	7.20	9.29	7.06	10.20	6.96	10.99	1350
	1450	9.66	2.80	9.36	3.70	9.10	4.60	8.88	5.50	8.68	6.40	8.49	7.30	8.32	8.19	8.16	9.09	8.00	9.99	7.86	10.90	7.72	11.80	1450
	1620	10.94	3.13	10.64	4.13	10.38	5.14	10.16	6.15	9.96	7.15	9.77	8.16	9.60	9.15	9.44	10.16	9.28	11.16	9.14	12.18	8.92	13.50	1620
TLC-2-125 Bore 125A JIS 10K	720	8.21	2.49	7.81	3.31	7.45	4.14	7.15	4.96	6.88	5.78	6.62	6.60	6.39	7.42	6.17	8.24	5.95	9.06	5.75	9.88	5.52	10.62	720
	770	8.91	2.66	8.51	3.54	8.15	4.42	7.85	5.29	7.58	6.17	7.32	7.05	7.10	7.92	6.87	8.80	6.65	9.68	6.45	10.60	6.21	11.36	770
	820	9.61	2.82	9.21	3.76	8.85	4.69	8.55	5.63	8.28	6.56	8.00	7.50	7.79	8.45	7.57	9.37	7.35	10.30	7.15	11.30	6.91	12.10	820
	870	10.30	2.99	9.91	4.00	9.55	5.00	9.25	5.96	8.98	6.95	8.72	7.95	8.49	8.95	8.27	9.94	8.05	11.00	7.85	11.90	7.61	12.84	870
	920	11.00	3.15	10.60	4.20	10.20	5.25	9.95	6.30	9.68	7.35	9.42	8.40	9.19	9.45	8.97	10.50	8.75	11.60	8.55	12.70	8.31	13.57	920
	970	11.60	3.30	11.20	4.41	10.90	5.51	10.60	6.61	10.30	7.71	10.00	8.82	9.84	9.92	9.62	10.90	9.40	12.10	9.20	13.20	9.01	14.31	970
	1030	12.50	3.50	12.10	4.68	11.80	5.86	11.50	7.02	11.20	8.21	10.90	9.39	10.70	10.60	10.50	11.80	10.30	13.00	10.10	14.20	9.84	15.20	1030
	1100	13.50	3.72	13.10	4.97	12.70	6.20	12.40	7.48	12.10	8.73	11.40	9.99	11.70	11.20	11.40	12.50	11.20	13.80	11.00	15.00	10.82	16.23	1100
	1150	14.20	3.88	13.80	5.19	13.40	6.50	13.10	7.81	12.80	9.13	12.63	10.50	12.40	11.80	12.10	13.10	11.90	14.50	11.70	15.70	11.52	16.97	1150
	1220	15.20	4.08	14.80	5.50	14.40	6.87	14.10	8.26	13.80	10.70	13.60	11.10	13.30	12.50	13.10	14.10	12.90	15.20	12.70	16.60	12.50	18.00	1220
	1300	16.31	4.35	15.91	5.86	15.51	7.32	15.21	8.80	14.91	11.40	14.70	11.83	14.41	13.32	14.21	15.03	14.01	16.20	13.81	17.69	13.61	19.18	1300
	1450	18.41	4.85	18.01	6.54	17.61	8.17	17.31	9.82	17.01	12.72	16.81	13.19	16.51	14.86	16.31	16.76	16.11	18.70	15.82	19.73	15.62	21.39	1450
TLC-2-150 Bore 150A JIS 10K	720	12.70	3.52	12.10	4.97	11.60	6.05	11.20	7.31	10.80	3.57	10.40	9.83	10.00	11.10	9.70	12.40	9.40	13.60	9.10	14.90	8.78	16.05	720
	770	13.80	3.75	13.20	5.10	12.70	6.45	12.20	7.79	11.80	9.15	11.40	10.50	11.10	11.90	10.80	13.30	10.50	14.60	10.20	15.90	9.86	17.17	770
	820	14.90	4.00	14.30	5.41	13.70	6.85	13.30	8.29	12.90	9.72	12.50	11.20	12.20	12.60	11.80	14.00	11.50	15.50	11.20	16.90	10.93	18.28	820
	870	16.00	4.20	15.30	5.75	14.80	7.25	14.40	8.17	14.00	10.40	13.60	11.90	13.20	13.40	12.90	14.90	12.60	16.50	12.30	18.00	12.00	19.40	870
	920	17.00	4.42	16.40	6.04	15.90	7.65	15.40	9.26	15.00	10.90	14.70	12.50	14.30	14.10	14.00	15.70	13.70	17.40	13.40	19.90	13.07	20.51	920
	970	18.10	4.70	17.50	6.40	17.00	8.10	16.50	9.80	16.10	11.50	15.70	13.20	15.40	14.90	15.10	16.60	14.80	18.30	14.50	20.00	14.15	21.63	970
	1030	19.40	4.96	18.80	6.77	18.30	8.57	17.80	10.40	17.40	12.30	17.00	14.10	16.70	15.80	16.30	17.70	16.00	19.50	15.70	21.30	15.43	22.96	1030
	1100	20.90	5.26	20.30	7.19	19.80	9.12	19.30	11.10	18.90	13.00	18.50	14.90	18.20	16.90	17.90	18.80	17.60	20.70	17.30	22.60	16.93	24.52	1100
	1150	22.00	5.48	21.30	7.50	20.80	9.51	20.40	11.60	20.00	13.60	19.60	15.60	19.20	17.70	18.90	19.70	18.60	21.60	18.30	23.60	18.00	25.64	1150
	1220	23.40	5.77	22.80	7.90	22.30	10.10	21.90	12.20	21.50	14.30	21.10	16.40	20.70	18.60	20.40	20.70	20.10	22.80	19.80	25.00	19.51	27.20	1220
	1300	25.11	6.15	24.51	8.42	24.01	10.76	23.61	13.00	23.21	15.24	22.81	17.48	22.41	19.82	22.11	22.60	21.81	24.30	21.51	26.64	21.22	28.98	1300
	1450	28.33	6.86	27.73	9.36	27.23	12.00	26.83	14.50	26.43	17.00	26.03	19.48	25.63	22.11	25.33	24.60	24.91	27.10	24.62	29.71	24.32	32.50	1450
TLC-2-200 Bore 200A JIS 10K	700	22.80	6.10	22.30	8.30	21.60	10.50	20.90	12.60	20.40	14.80	19.90	17.00	19.40	19.20	18.90	21.40	18.50	23.60	18.10	25.80	17.60	28.00	700
	750	24.70	6.50	24.20	8.80	23.60	11.20	22.80	13.50	22.30	15.90	21.80	18.20	21.30	20.40	20.80	22.90	20.40	25.20	20.00	27.60	19.50	30.20	750
	800	26.40	6.90	26.10	9.40	25.40	11.90	24.70	14.40	24.20	16.90	23.70	19.40	23.20	21.90	22.70	24.40	22.30	26.90	21.90	29.40	21.50	32.50	800
	880	29.70	7.60	29.20	10.40	28.50	13.10	27.80	15.90	27.30	18.60	26.80	21.40	26.30	24.10	25.80	26.90	25.40	29.60	25.00	32.40	24.50	36.00	880
	930	31.60	8.00	31.10	10.90	30.40	13.80	29.70	16.70	29.20	19.70	28.70	22.60	28.20	25.50	27.70	28.40	27.30	31.30	26.90	34.20	26.50	38.30	930
	980	33.50	8.40	33.00	11.50	32.30	14.60	31.60	17.60	31.10	20.70	30.60	23.70	30.10	26.80	29.60	29.90	29.20	32.90	28.80	36.00	28.40	40.50	980
	1040	35.80	9.00	35.30	12.30	34.60	15.50	33.90	18.80	33.40	22.00	32.90	25.20	32.40	28.50	31.90	31.80	31.50	35.00	31.10	38.30	30.70	43.20	1040
	1120	38.55	9.69	38.02	13.25	37.26	16.69	36.51	20.25	35.97	23.69	35.43	27.14	34.89	30.69	34.35	34.25	33.92	37.69	33.49	41.25	33.06	46.52	1120
	1200	41.70	10.50	41.10	14.40	40.20	18.00	39.40	21.80	38.80	25.50	38.20	29.20	37.60	33.00	37.10	36.90	36.60	40.50	36.10	44.30	35.70	50.20	1200

註：1. 如因產品改良尺寸變更時，不另行通知。
2. 如需正式承認圖面，請與本公司連絡。

外型尺寸及配管圖

Outline Dimensions & Piping Reference

TLC

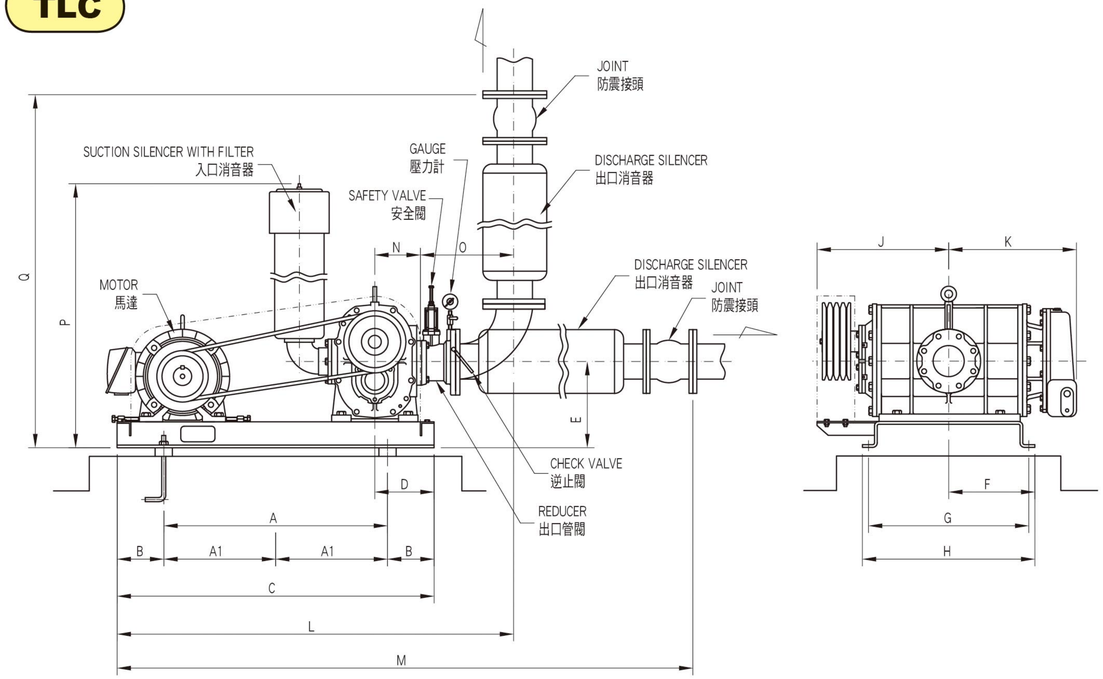

單位：mm

Type	HP	A	A1	B	C	D	E	F	G	H	J	K	L	M	N	O	P	Q	WEIGHT(Kgs) (INCLUDING MOTOR)
TLC-2-50	2	500	*	75	650	105	180	116	225	260	224	215	845	1380	100	200	720	915	110
TLC-2-50	3	500	*	75	650	105	180	149	255	290	224	215	845	1380	100	200	720	915	116
TLC-2-50	5	500	*	75	650	105	180	159	265	300	224	215	845	1380	100	200	720	915	127
TLC-2-50	7.5	500	*	90	680	105	180	198	285	320	202	215	875	1410	100	200	720	915	152
TLC-2-65	2	550	*	85	720	105	180	145	285	320	280	244	935	1570	100	220	785	1055	133
TLC-2-65	3/5	550	*	85	720	105	180	160	285	320	265	244	935	1570	100	220	785	1055	139/150
TLC-2-65	7.5	550	*	85	720	105	180	181	285	320	244	244	935	1570	100	220	785	1055	175
TLC-2-80	3	670	*	95	860	135	235	163	330	365	337	304	1125	1945	125	275	913	1295	208
TLC-2-80	5	670	*	95	860	135	235	160	330	365	340	304	1125	1945	125	275	913	1295	219
TLC-2-80	7.5/10	670	*	95	860	135	235	169	310	345	312	304	1125	1945	125	275	913	1295	244/255
TLC-2-80	15	670	*	123	915	135	235	244	375	410	302	304	1180	2000	125	275	913	1295	299
TLC-2-100	5	740	*	130	1000	135	235	209	425	460	411	350	1305	2200	125	315	985	1390	268
TLC-2-100	7.5/10	740	*	130	1000	135	235	220	405	440	379	350	1305	2200	125	315	985	1390	293/304
TLC-2-100	15/20	740	*	130	1000	135	235	229	405	440	371	350	1305	2200	125	315	985	1390	348/370
TLC-2-100	25/30	740	*	130	1000	135	235	243	425	460	376	350	1305	2200	125	315	985	1390	408
TLC-2-125	15/20	*	500	85	1170	185	325	249	415	445	392	375	1555	2690	180	390	1210	1770	518/540
TLC-2-125	25/30	*	500	85	1170	185	325	220	415	445	391	375	1555	2690	180	390	1210	1770	578
TLC-2-125	40	*	500	85	1170	185	325	225	415	445	366	375	1555	2690	180	390	1210	1770	612
TLC-2-150	20~60	*	575	70	1290	190	320	225	515	550	470	450	1730	3075	180	440	1290	2060	Max 810
TLC-2-200	25~75	*	570	130	1290	210	375	260	615	650	470	520	1870	3365	210	580	1520	2490	Max 1130

・TLC-2-50、TLC-2-125 使用鐵板底座。
・TLC-2-50、TLC-2-125 Use iron plate base.

・TLC-2-150、TLC-2-200 使用槽鐵底座。
・TLC-2-150、TLC-2-200 Use trough iron base.